Connector for cable support system Corner joint 163C9-B

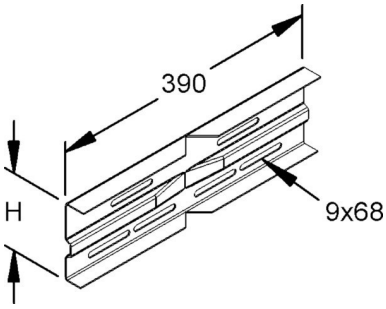

Allgemeine Informationen

Products_Model	ET5407040
EAN	4046847006436
Producer	Rico
Producer-Model	163C9-B
Producer-Typ	163C9-B
min. Order	
Class	Verbinder für Kabeltragsystem

Technische Informationen

Ausführung	
Gelenkverbinder horizontal	
Gelenkverbinder vertikal	
Verbindungsart	
Geeignet für Gitterrinne	
Geeignet für Kabelleiter	
Geeignet für Kabelrinne	
Geeignet für Kabeltragsystemhöhe	105mm
Länge	390mm
Geeignet für Funktionserhalt	
Werkstoff	
Rostfreier Stahl, gebeizt	
Werkstoffgüte	
Oberfläche	
Farbe	

Connector for cable support system Corner joint 163C9-B online kaufen

Änderungen und Irrtümer vorbehalten