Auxiliary contact block 2 2 LADN22

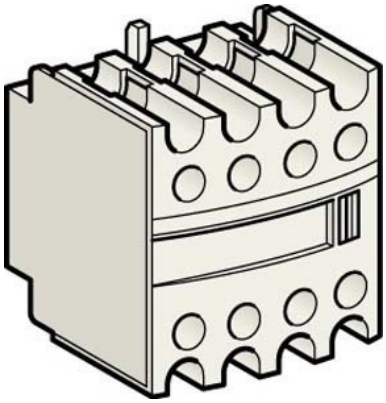

Allgemeine Informationen

Products_Model	ET0750087
EAN	3389110384031
Producer	Schneider Electric
Producer-Model	LADN22
Producer-Typ	LADN22
min. Order	
Class	Hilfsschalterblock

Technische Informationen

Anzahl der Kontakte als Wechs	
Anzahl der Kontakte als Schließer	
Anzahl der Kontakte als Öffner	
Ausführung des elektrischen Anschlusses	
Ausführung	

Auxiliary contact block 2 2 LADN22 online kaufen