Add-on tee for installation duct 40 mm 90 mm Plastic Z4090.3

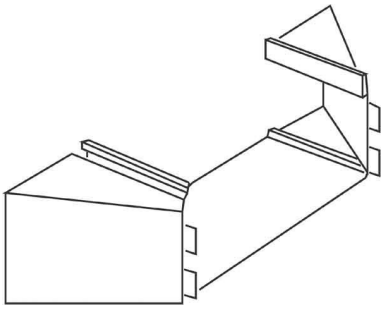

Allgemeine Informationen

Products_Model	ET0403191
EAN	4011126192278
Producer	Kleinhuis
Producer-Model	Z4090.3
Producer-Typ	Z4090.3
min. Order	
Class	Anbau-Abzweigstück für Leitungsführungskanal

Technische Informationen

Kanalhöhe	40mm
Kanalbreite	90mm
Werkstoff	
Halogenfrei	
Oberfläche	
Farbe	
RAL-Nummer	
Schutzfolie	

Add-on tee for installation duct 40 mm 90 mm Plastic Z4090.3 online kaufen