Surge voltage protection Diode-suppressor 24 V 24 V LAD4TB

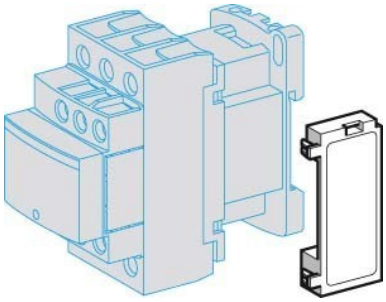

Allgemeine Informationen

Products_Model	ET0750270
EAN	3389110385779
Producer	Schneider Electric
Producer-Model	LAD4TB
Producer-Typ	LAD4TB
min. Order	
Class	Überspannungsbegrenzer

Technische Informationen

Ausführung	
Bemessungsbetriebsspannung Ue bei AC 50 Hz	24...24V
Bemessungsbetriebsspannung	24...24V
Bemessungsbetriebsspannung Ue bei DC	24...24V
Spannungsart der Betriebsspan	

Surge voltage protection Diode-suppressor 24 V 24 V LAD4TB online kaufen