Mesh cable tray U-shape 35 mm 300 mm 6000059

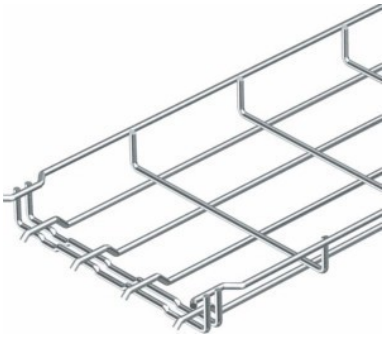

Allgemeine Informationen

Products_Model	ET5406819
EAN	4012195470731
Producer	OBO Bettermann
Producer-Model	6000059
Producer-Typ	GRM 35 300VA4301
min. Order	
Class	Gitterrinne

Technische Informationen

Profilform	
Höhe	35mm
Breite	300mm
Drahtdurchmesser	4.8mm
Länge	3000mm
Nutzbarer Querschnitt	1050mm²
Ausführung	
Schraublose Verbinder	
Integrierte Trennwand	
Weitspann-Ausführung	
Geeignet für Funktionserhalt	
Werkstoff	
Rostfreier Stahl, gebeizt	
Werkstoffgüte	
Oberfläche	

Mesh cable tray U-shape 35 mm 300 mm 6000059 online kaufen

Änderungen und Irrtümer vorbehalten