Auxiliary contact block 2 LAD8N20

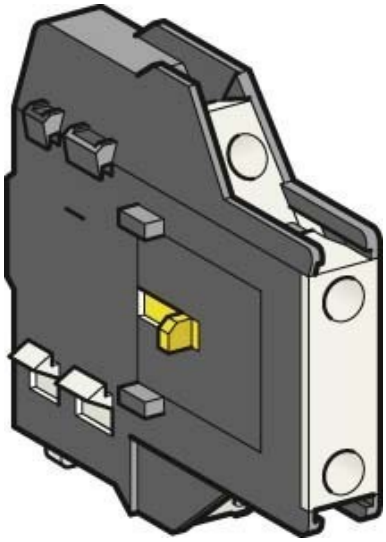

Allgemeine Informationen

Products_Model	ET0750167
EAN	3389110384710
Producer	Schneider Electric
Producer-Model	LAD8N20
Producer-Typ	LAD8N20
min. Order	
Class	Hilfsschalterblock

Technische Informationen

Anzahl der Kontakte als Wechs	
Anzahl der Kontakte als Schließer	
Anzahl der Kontakte als Öffner	
Bemessungsbetriebsstrom Ie bei AC-15, 230 V	10 A
Ausführung des elektrischen Ar	
Montageart	

Auxiliary contact block 2 LAD8N20 online kaufen