Add-on tee cover for cable support system 300 mm RTAD 300

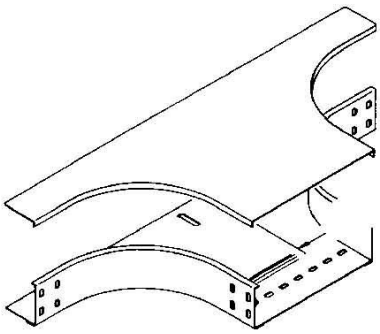

Allgemeine Informationen

Products_Model	ET0411094
EAN	4013339267309
Producer	Niedax
Producer-Model	RTAD 300
Producer-Typ	RTAD 300
min. Order	
Class	Deckel Anbau-Abzweigstück für Kabeltragsystem

Technische Informationen

Breite	300mm
Geeignet für Kabelrinne	
Geeignet für Kabelleiter	
Befestigungsart	
Werkstoff	
Rostfreier Stahl, gebeizt	
Werkstoffgüte	
Oberfläche	
Farbe	

Add-on tee cover for cable support system 300 mm RTAD 300 online kaufen