Add-on tee cover for cable support system 100 mm RTAD 100

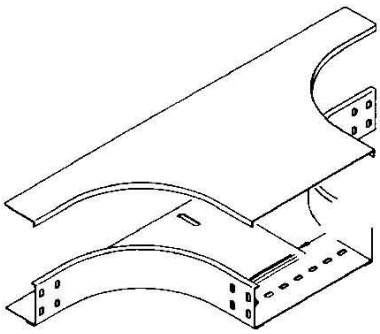

Allgemeine Informationen

Products_Model	ET0411090
EAN	4013339266906
Producer	Niedax
Producer-Model	RTAD 100
Producer-Typ	RTAD 100
min. Order	
Class	Deckel Anbau-Abzweigstück für Kabeltragsystem

Technische Informationen

Breite	100mm
Geeignet für Kabelrinne	
Geeignet für Kabelleiter	
Befestigungsart	
Werkstoff	
Rostfreier Stahl, gebeizt	
Werkstoffgüte	
Oberfläche	
Farbe	

Add-on tee cover for cable support system 100 mm RTAD 100 online kaufen