Electrical door opener Standard door opener Flat 17----------D11

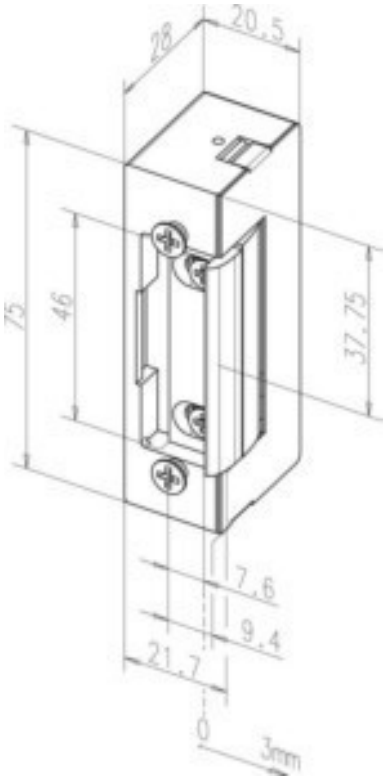

Allgemeine Informationen

Products_Model	ET1208602
EAN	4042203130562
Producer	Assa Abloy effeff
Producer-Model	17----------D11
Producer-Typ	17----------D11
min. Order	
Class	Elektrischer Türöffner

Technische Informationen

Ausführung	
Form des Schließblechs	
Spannung	12...0V
Mit Arretierung	
Mit mechanischer Entriegelung	
Mit Rückmeldung	
Öffnungsrichtung nach DIN	
Wassergeschützt	
Montageart	
Stromart	
Arbeitsweise	

Electrical door opener Standard door opener Flat 17----------D11 online kaufen