Light scanner, energetic OT180128

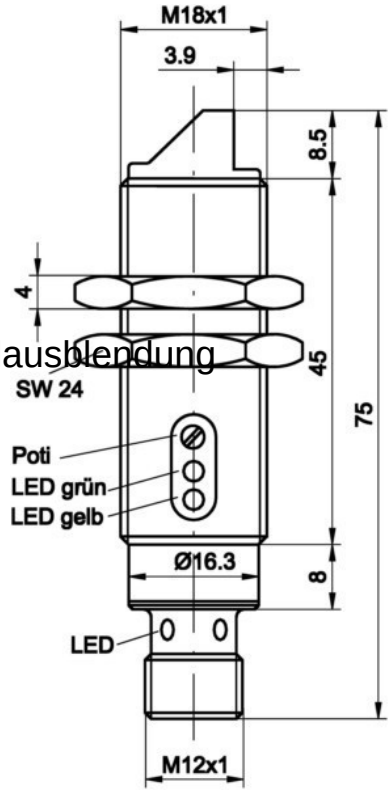

Allgemeine Informationen

Products_Model	ET6304777
EAN	
Producer	Ipf Electronic
Producer-Model	OT180128
Producer-Typ	OT180128
min. Order	
Class	Lichttaster mit Hintergrundausblendung

Technische Informationen

Einstellbereich	10...120mm
Tastweite	10...120mm
Triangulation	
Vorausfallmeldung	
Mit Zeitfunktion	
Bemessungsschaltabstand	120mm
Max. Schaltabstand	120mm
Max. Ausgangsstrom	200mA
Reflektor im Lieferumfang entha	
Analogausgang 0 V ... 10 V	
Analogausgang 0 mA ... 20 mA	
Analogausgang 4 mA ... 20 mA	
Analogausgang -10 V ... +10 V	
Mit sonstigem Analogausgang	
Einstellverfahren	
Mit Kommunikationsschnittstelle	Analog
Mit Kommunikationsschnittstelle	
Mit Kommunikationsschnittstelle	CANOpen
Mit Kommunikationsschnittstelle	
Mit Kommunikationsschnittstelle	Ethernet
Mit Kommunikationsschnittstelle	
Mit Kommunikationsschnittstelle	PROFIBUS
Mit Kommunikationsschnittstelle	
Mit Kommunikationsschnittstelle	RS-422
Mit Kommunikationsschnittstelle	
Mit Kommunikationsschnittstelle	SSD
Mit Kommunikationsschnittstelle	
Anzahl der Halbleiter-Ausgänge mit Meldefunktion	

Anzahl der sicheren Halbleiter-Ausgänge	
Anzahl der sicheren kontaktbeh	ktion
Ausführung des elektrischen Anschlusses	
Ausführung des Schaltausgang	
Ausführung der Schaltfunktion	
Explosionsschutz-Kategorie für	
Explosionsschutz-Kategorie für Staub	
Gehäusebauform	
Durchmesser des Sensors	18mm
Länge des Sensors	75mm
Tastfunktion	
Werkstoff der optischen Fläche	
Werkstoff des Gehäuses	
Umgebungstemperatur	-25...55°C
Schaltfrequenz	500Hz
Bemessungssteuerspeisespann	10...35V
Spannungsart	
Mit Überwachungsfunktion nach	
Laserschutzklasse	
Wellenlänge des Sensors	660nm
Lichtart	
Mit Wiederanlaufsperre	
Geeignet für Sicherheitsfunktionen	
Schutzart (IP)	

Light scanner, energetic OT180128 online kaufen