Ceiling profile for cable support system 1200 mm 60 mm 16A9-1200

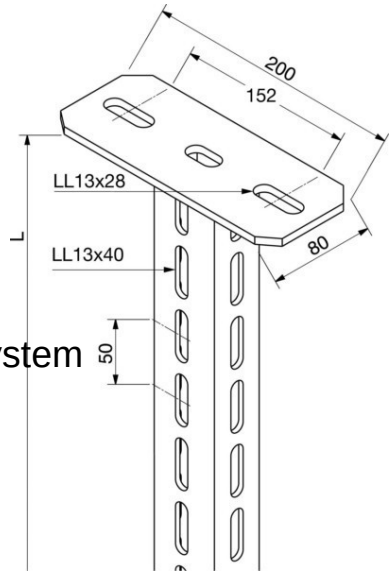

Allgemeine Informationen

Products_Model	ET5402713
EAN	4046847008584
Producer	Rico
Producer-Model	16A9-1200
Producer-Typ	16A9-1200
min. Order	
Class	Hängestiel für Kabeltragsystem

Technische Informationen

Länge	1200mm
Profilbreite	60mm
Profilhöhe	40mm
Ausführung	
Tragfähigkeit	6kN
Geeignet für Funktionserhalt	
Werkstoff	
Rostfreier Stahl, gebeizt	
Werkstoffgüte	
Oberfläche	
Farbe	

Ceiling profile for cable support system 1200 mm 60 mm 16A9-1200 online kaufen