Cover for cable support system 100 mm CM646024

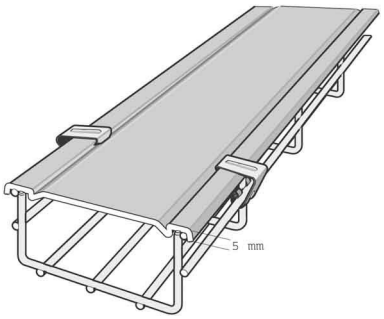

Allgemeine Informationen

Products_Model	ET5402774
EAN	3599076460247
Producer	Legrand (Cablofil)
Producer-Model	CM646024
Producer-Typ	CP 100 V4A
min. Order	
Class	Deckel für Kabeltragsystem

Technische Informationen

Deckelbreite	100mm
Geeignet für Kabelrinne	
Geeignet für Gitterrinne	
Geeignet für Kabelleiter	
Länge	2000mm
Befestigungsart	
Werkstoff	
Rostfreier Stahl, gebeizt	
Werkstoffgüte	
Oberfläche	
Farbe	

Cover for cable support system 100 mm CM646024 online kaufen