Cover for cable support system 600 mm CM646084

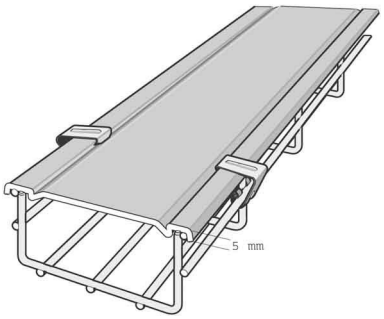

Allgemeine Informationen

Products_Model	ET5403347
EAN	3599076460841
Producer	Legrand (Cablofil)
Producer-Model	CM646084
Producer-Typ	CP 600 V4A
min. Order	
Class	Deckel für Kabeltragsystem

Technische Informationen

Deckelbreite	600mm
Geeignet für Kabelrinne	
Geeignet für Gitterrinne	
Geeignet für Kabelleiter	
Länge	2000mm
Befestigungsart	
Werkstoff	
Rostfreier Stahl, gebeizt	
Werkstoffgüte	
Oberfläche	
Farbe	

Cover for cable support system 600 mm CM646084 online kaufen