One-piece strut clamp 28 mm 32 AC-IW

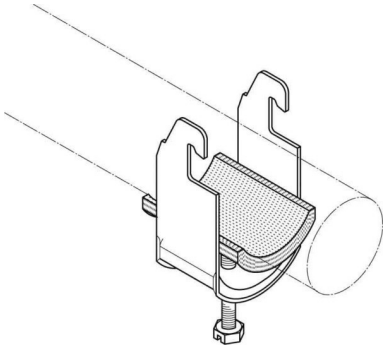

Allgemeine Informationen

Products_Model	ET0479433
EAN	4040918052773
Producer	Puk-Werke
Producer-Model	32 AC-IW
Producer-Typ	32 AC-IW
min. Order	
Class	Bügelschelle

Technische Informationen

Spannbereich	28...32mm
Max. Anzahl der Kabel	
Werkstoff Schelle	
Oberfläche Schelle	
Werkstoff Schraube	
Oberfläche Schraube	
Montageart	
Mit Kunststoffwanne	
Mit Metallwanne	

One-piece strut clamp 28 mm 32 AC-IW online kaufen