Wall duct 110 mm 69 mm 3000 mm GAU 110-78/3 P

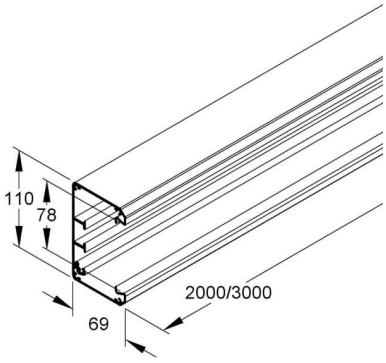

Allgemeine Informationen

Products_Model	ET5204677
EAN	4013339349654
Producer	Niedax
Producer-Model	GAU 110-78/3 P
Producer-Typ	GAU 110-78/3 P
min. Order	
Class	Geräteeinbaukanal

Technische Informationen

Breite	110mm
Tiefe	69mm
Länge	3000mm
Anzahl der Oberteile	
Oberteilbreite 1	78mm
Symmetrisch	
Bauform rechteckig	
Werkstoff	
Werkstoffgüte	
Halogenfrei	
Oberfläche	
Farbe	
Ausführung Rückwand (Innense	
Schutzfolie	
Anzahl der steckbaren Trennwä	
Mit Kanalverbinder	
Montagelochung im Boden	
Montageart der Oberteile	
Mit Kabelhalteklammer	

Wall duct 110 mm 69 mm 3000 mm GAU 110-78/3 P online kaufen

Änderungen und Irrtümer vorbehalten