Signal tower complete 2 3010068

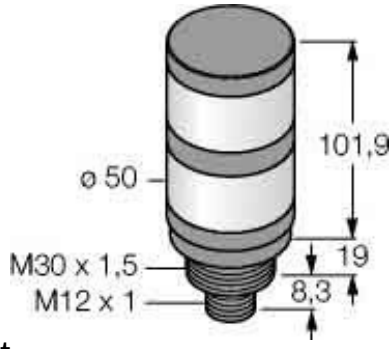

Allgemeine Informationen

Products_Model	ET6311408
EAN	0662488100681
Producer	Turck
Producer-Model	3010068
Producer-Typ	TL50WRQ
min. Order	
Class	Signalsäule, Komplettgerät

Technische Informationen

Anzahl der Signalsäulenelemen	
Funktion Blitzlicht	
Funktion Dauerlicht	
Funktion Rundumlicht	
Funktion Akustisch	
Spannungsart zur Betätigung	
Schutzart (IP)	
Bemessungsbetriebsspannung U_e	18...30V
Außendurchmesser	50mm

Signal tower complete 2 3010068 online kaufen