Signal tower complete 2 3083219

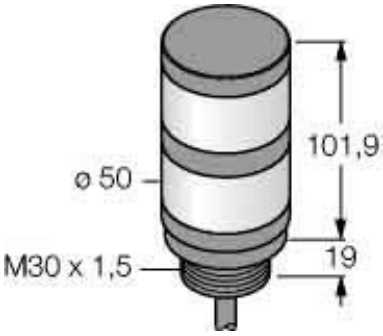

Allgemeine Informationen

Products_Model	ET6311386
EAN	0662488832193
Producer	Turck
Producer-Model	3083219
Producer-Typ	TL50GR
min. Order	
Class	Signalsäule, Komplettgerät

Technische Informationen

Anzahl der Signalsäulenelemen	
Funktion Blitzlicht	
Funktion Dauerlicht	
Funktion Rundumlicht	
Funktion Akustisch	
Spannungsart zur Betätigung	
Schutzart (IP)	
Bemessungsbetriebsspannung U18...30V	
Außendurchmesser	50mm

Signal tower complete 2 3083219 online kaufen