Inductive proximity switch 12 mm 66 mm 12 mm IC1301L0

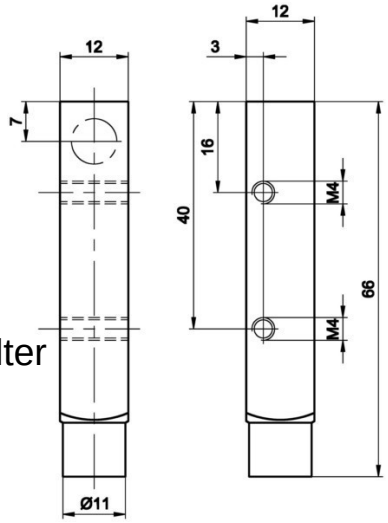

Allgemeine Informationen

Products_Model	ET6300024
EAN	
Producer	Ipf Electronic
Producer-Model	IC1301L0
Producer-Typ	IC1301L0
min. Order	
Class	Induktiver Näherungsschalter

Technische Informationen

Breite des Sensors	12mm
Höhe des Sensors	66mm
Länge des Sensors	12mm
Mechanische Einbaubedingung	für Sensor
Schaltabstand	2mm
Ausführung des Schaltausgangs	
Ausführung des elektrischen Ar	
Gehäusebauform	
Max. Ausgangsstrom am sicher	200mA
Bemessungssteuerspeisespannung	10...30V bei DC
Spannungsart	
Werkstoff des Gehäuses	

Inductive proximity switch 12 mm 66 mm 12 mm IC1301L0 online kaufen