Support/Profile rail 2000 mm 60 mm 40 mm 16A7-2000

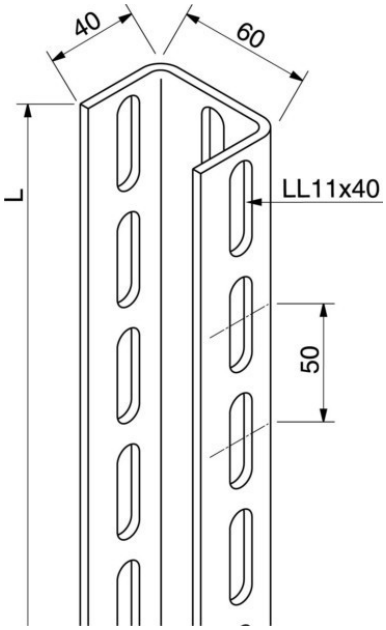

Allgemeine Informationen

Products_Model	ET5400229
EAN	4046847139417
Producer	Rico
Producer-Model	16A7-2000
Producer-Typ	16A7-2000
min. Order	
Class	Stiel/Profilschiene

Technische Informationen

Länge	2000mm
Breite	60mm
Höhe	40mm
Profilform	
Ausführung	
Art der Lochung	
Lochbreite	11mm
Mit Zahnung	
Abbrechbar	
Tragfähigkeit	6kN
Geeignet für Funktionserhalt	
Werkstoff	
Werkstoffgüte	
Oberfläche	
Farbe	

Support/Profile rail 2000 mm 60 mm 40 mm 16A7-2000 online kaufen

Änderungen und Irrtümer vorbehalten