Tube clamp 16 mm Plastic 571140

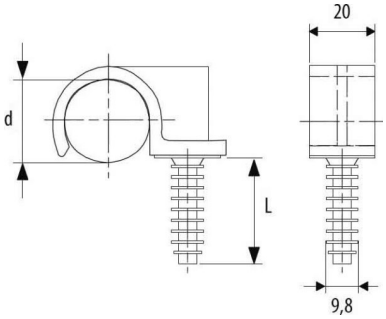

Allgemeine Informationen

Products_Model	ET0438661
EAN	8711893003994
Producer	Erico
Producer-Model	571140
Producer-Typ	FRF 016/1
min. Order	
Class	Rohrschelle

Technische Informationen

Geeignet für Rohrdurchmesser	16...16mm
Geschlossen	
Werkstoff	
Anreihbar	
Max. Anzahl der Rohre	
Befestigungsart	
Mit Einlage	
Farbe	

Tube clamp 16 mm Plastic 571140 online kaufen