Ceiling bracket for cable support system 70 mm 25 mm ZCB 70

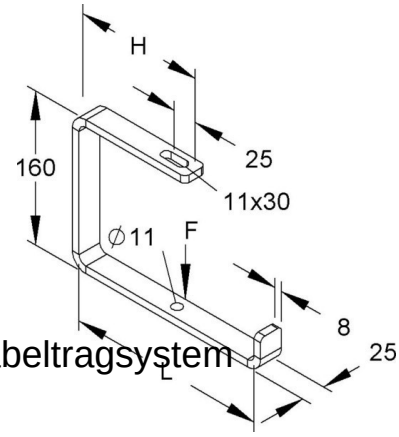

Allgemeine Informationen

Products_Model	ET5406550
EAN	4013339843008
Producer	Niedax
Producer-Model	ZCB 70
Producer-Typ	ZCB 70
min. Order	
Class	Deckenbefestigung für Kabeltragsystem

Technische Informationen

Länge	70mm
Breite	25mm
Höhe	160mm
Ausführung	
Tragfähigkeit	600N
Scharnierend	
Verstellbar	
Geeignet für Funktionserhalt	
Werkstoff	
Rostfreier Stahl, gebeizt	
Werkstoffgüte	
Oberfläche	
Farbe	

Ceiling bracket for cable support system 70 mm 25 mm ZCB 70 online kaufen