Tee cover for cable support system 150 mm RTSD 150 F

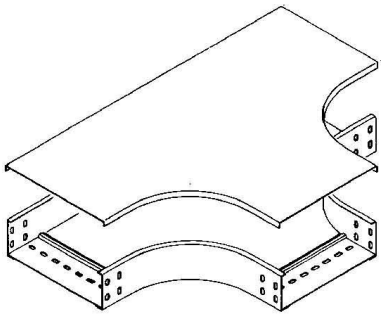

Allgemeine Informationen

Products_Model	ET5405550
EAN	4013339560004
Producer	Niedax
Producer-Model	RTSD 150 F
Producer-Typ	RTSD 150 F
min. Order	
Class	Deckel T-Stück für Kabeltragsystem

Technische Informationen

Breite	150mm
Geeignet für Kabelrinne	
Geeignet für Kabelleiter	
Befestigungsart	
Werkstoff	
Rostfreier Stahl, gebeizt	
Werkstoffgüte	
Oberfläche	
Farbe	

Tee cover for cable support system 150 mm RTSD 150 F online kaufen