Tee funnel for cable tray 400 mm 400 mm 60 mm RTL 60.400

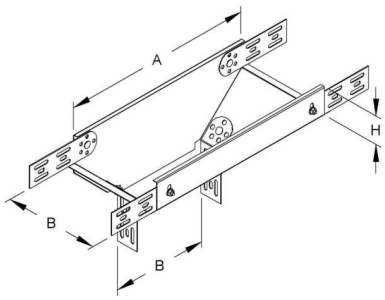

Allgemeine Informationen

Products_Model	ET5405471
EAN	4013339793266
Producer	Niedax
Producer-Model	RTL 60.400
Producer-Typ	RTL 60.400
min. Order	
Class	Abgangstrichter für Kabelrinne

Technische Informationen

Rinnenbreite in horizontaler Ric	400mm
Rinnenbreite in vertikaler Richtung	400mm
Höhe der Seitenwand	60mm
Weitspann-Ausführung	
Geeignet für Funktionserhalt	
Werkstoff	
Rostfreier Stahl, gebeizt	
Werkstoffgüte	
Oberfläche	
Farbe	

Tee funnel for cable tray 400 mm 400 mm 60 mm RTL 60.400 online kaufen

Änderungen und Irrtümer vorbehalten