Pollmann Potischiene POT 16/25,zweireihig

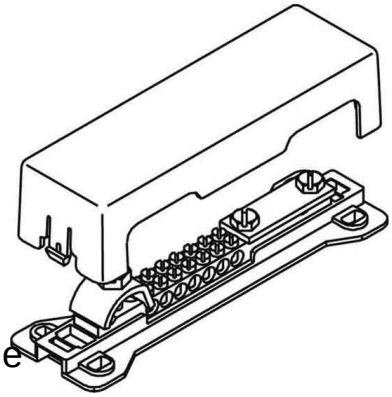

Allgemeine Informationen

Artikelnummer	ET0667047
EAN	4025221120012
Hersteller	Pollmann
Hersteller-ArtNr	2020301
Hersteller-Typ	POT 16/25,zweireihig
Verpackungseinheit	1 Stück
Artikelklasse	Potenzialausgleich-Schiene

Technische Informationen

Bauform	
Ausführung	
Isolator	
Anzahl Anschluss Rundleiter gesamt	
Anzahl Anschluss Rundleiter 8	
Anzahl Anschluss Rundleiter 10 mm	
Anzahl Anschluss Rundleiter 8-	
Anzahl Anschluss Flachleiter bis 30 mm	
Anzahl Anschluss Flachleiter bi	
Anzahl Anschluss Leitung bis 6 mm² starr	
Anzahl Anschluss Leitung bis 1	
Anzahl Anschluss Leitung bis 25 mm² starr	
Anzahl Anschluss Leitung bis 9	
Werkstoff der Kontaktschiene	
Oberfläche der Kontaktschiene	
Werkstoff der Klemme	
Oberfläche der Klemme	

Pollmann Potischiene POT 16/25,zweireihig Bauform Aufbau fix, Ausführung mit Abdeckhaube, Isolator, Anzahl Anschluss Rundleiter gesamt 1, Anzahl Anschluss Rundleiter 8 mm 0, Anzahl Anschluss Rundleiter 10 mm 0, Anzahl Anschluss Rundleiter 8-10 mm 1, Anzahl Anschluss Flachleiter bis 30 mm 1, Anzahl Anschluss Flachleiter bis 40 mm 0, Anzahl Anschluss Leitung bis 6 mm² starr 0, Anzahl Anschluss Leitung bis 16 mm² starr 0, Anzahl Anschluss Leitung bis 25 mm² starr 7, Anzahl Anschluss Leitung bis 95 mm² starr 0, Werkstoff der Kontaktschiene Messing, Oberfläche der Kontaktschiene vernickelt, Werkstoff der Klemme Messing, Oberfläche der Klemme vernickelt, Potentialausgleichsschiene nach VDE 0618, Teil 1 Anschlüsse: Band 30 x 4 mm oder Rundleiter 8-10 mm,

Rundleiter 50 mm², 7 Rundleiter 6-25 mm² Anwendung: Innenbereich Thermoplastischer Werkstoff: hochschlagzähes Polystyrol, halogenfrei

Pollmann Potischiene POT 16/25,zweireihig online kaufen