Busbar terminal 5 mm 12 mm Flat rail XSH 16-5

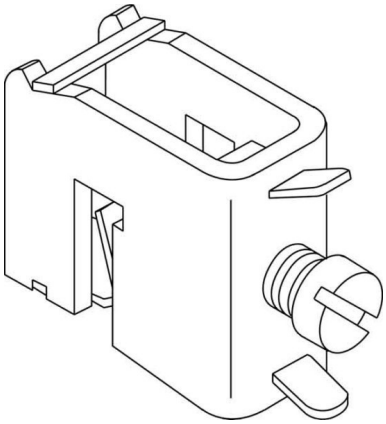

Allgemeine Informationen

Products_Model	ET0618247
EAN	4015153030404
Producer	ABN Braun
Producer-Model	XSH16-5
Producer-Typ	XSH 16-5
min. Order	
Class	Sammelschienenklemme

Technische Informationen

Sammelschienendicke	5...5mm
Sammelschienenbreite	12...12mm
Geeignet für	
Max. Leiterquerschnitt	16mm²
Max. Bemessungsbetriebsstron	250A
Geeignet für Rundleiteranschluss	
Geeignet für Sektorleiteranschlu	
Geeignet für Bandleiteranschluss	

Busbar terminal 5 mm 12 mm Flat rail XSH 16-5 online kaufen