Terminal sleeve for installation tubes Plastic Untreated 1590M63

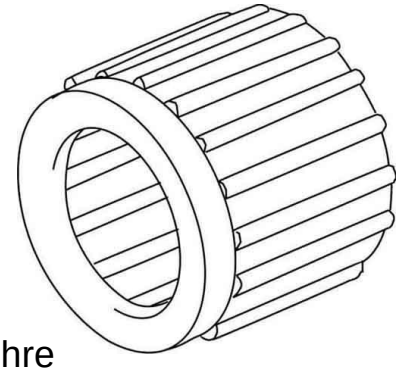

Allgemeine Informationen

Products_Model	ET0516032
EAN	4011126366921
Producer	Kleinhuis
Producer-Model	1590M63
Producer-Typ	1590M63
min. Order	
Class	Endtülle für Installationsrohre

Technische Informationen

Werkstoff	
Werkstoffgüte	
Oberfläche	
Güte der Oberflächenbeschichtung	
Oberfläche poliert	
Oberfläche gebürstet	
Halogenfrei	
Ausführung	
Für Rohrdurchmesser nominal	63mm
Farbe	

Terminal sleeve for installation tubes Plastic Untreated 1590M63 online kaufen