Fixing clamp Clamp Conduit/cable 175100

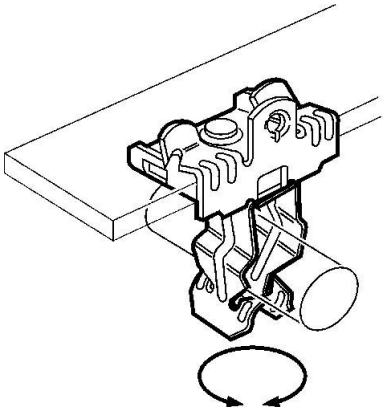

Allgemeine Informationen

Products_Model	ET0438868
EAN	8711893751031
Producer	Erico
Producer-Model	175100
Producer-Typ	8P912
min. Order	
Class	Befestigungsklammer

Technische Informationen

Befestigungsart	
Anschlussart/-bauteil	
Geeignet für Flanschstärke	14...20mm
Rohr-/Kabeldurchmesser	18...22mm
Scharnierend	
Scharnier justierbar	
Werkstoff	
Oberfläche	
Bruchlast	110N

Fixing clamp Clamp Conduit/cable 175100 online kaufen