# Inductive proximity switch 50 mm 29 mm 75 mm 46537

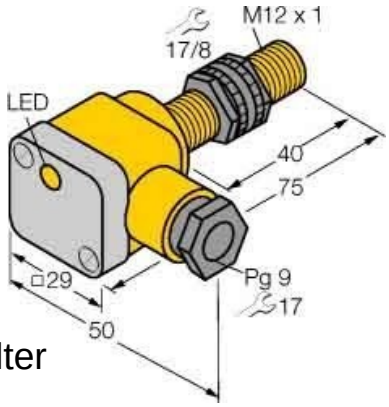


## Allgemeine Informationen

| | |
|---|---|
| Products_Model | ET0744047 |
| EAN | 4047101143287 |
| Producer | Turck |
| Producer-Model | 46537 |
| Producer-Typ | Ni5-P12SK-AP6X |
| min. Order | |
| Class | Induktiver Näherungsschalter |

## Technische Informationen

| | |
|---|---|
| Breite des Sensors | 50mm |
| Höhe des Sensors | 29mm |
| Länge des Sensors | 75mm |
| Schaltabstand | 5mm |
| Max. Ausgangsstrom am sicher | 200mA |
| Bemessungssteuerspeisespannung | 10...30V bei DC |
| Spannungsart | |
| Werkstoff des Gehäuses | |

Inductive proximity switch 50 mm 29 mm 75 mm 46537 online kaufen