Vertical outside riser for cable ladder Flat profile KGS 60.603

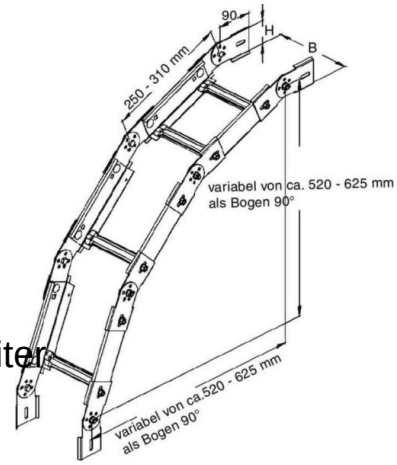

Allgemeine Informationen

Products_Model	ET5401120
EAN	4013339294107
Producer	Niedax
Producer-Model	KGS 60.603
Producer-Typ	KGS 60.603
min. Order	
Class	Bogen vertikal für Kabelleiter

Technische Informationen

Ausführung des Seitenholms	
Ausführung der Sprosse	
Abbiegung (Winkel)	
Scharnierend	
Kabelleiterhöhe	60mm
Kabelleiterbreite	600mm
Innenradius	625mm
Weitspann-Ausführung	
Geeignet für Funktionserhalt	
Werkstoff	
Rostfreier Stahl, gebeizt	
Werkstoffgüte	
Oberfläche	
Farbe	

Vertical outside riser for cable ladder Flat profile KGS 60.603 online kaufen

Änderungen und Irrtümer vorbehalten