Turck Sensor kapazitiv BC5-S18-AP4X

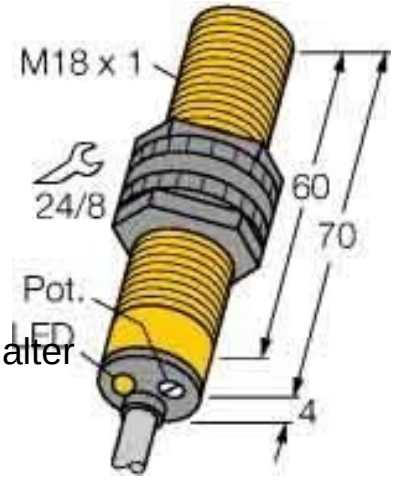

Allgemeine Informationen

Artikelnummer	ET6305098
EAN	4047101088939
Hersteller	Turck
Hersteller-ArtNr	25030
Hersteller-Typ	BC5-S18-AP4X
Verpackungseinheit	1 Stück
Artikelklasse	Kapazitiver Näherungsschalter

Technische Informationen

Länge des Sensors	74mm
Durchmesser des Sensors	18mm
Mechanische Einbaubedingung	
Schaltabstand	5mm
Geeignet für Sicherheitsfunktior	
Ausführung der Schaltfunktion	
Ausführung des Schaltausgang	
Ausführung des elektrischen Anschlusses	
Anzahl der Halbleiter-Ausgänge	
Anzahl der kontaktbehafteten Ausgänge mit Meldefunktion	
Anzahl der sicheren Halbleiter-A	
Anzahl der sicheren kontaktbehafteten Ausgänge	
Art der Betätigung	
Ausführung der Schnittstelle	
Ausführung der Schnittstelle für	Kommunikation
Gehäusebauform	
Beschichtung Gehäuse	
Kaskadierbar	
Max. Ausgangsstrom am sicher	200mA
Versorgungsspannung	10...65V
Bemessungssteuerspeisespanr	10...65V
Spannungsart	
Schaltfrequenz	100Hz
Mit Überwachungsfunktion nachgeschalteter Geräte	
Werkstoff des Gehäuses	
Druckfest	
Explosionsschutz-Kategorie für	
Explosionsschutz-Kategorie für Staub	

Turck Sensor kapazitiv BC5-S18-AP4X Länge des Sensors 74mm, Durchmesser des Sensors 18mm, Mechanische Einbaubedingung für Sensor sonstige, Schaltabstand 5mm, Ausführung der Schaltfunktion Schließer, Ausführung des Schaltausgangs PNP, Ausführung des elektrischen Anschlusses Kabel axial, Anzahl der Halbleiter-Ausgänge mit Meldefunktion 1, Anzahl der kontaktbehafteten Ausgänge mit Meldefunktion 0, Anzahl der sicheren Halbleiter-Ausgänge 0, Anzahl der sicheren kontaktbehafteten Ausgänge 0, Art der Betätigung sonstige, Ausführung der Schnittstelle ohne, Ausführung der Schnittstelle für sicherheitsgerichtete Kommunikation ohne, Gehäusebauform Zylinder, Gewinde, Beschichtung Gehäuse sonstige, Max.

Ausgangsstrom am sicheren Ausgang 200mA, Versorgungsspannung 10 ...

65V, Bemessungssteuerspeisespannung Us bei DC 10 ...

65V, Spannungsart DC, Schaltfrequenz 100Hz, Werkstoff des Gehäuses Kunststoff, Explosionsschutz-Kategorie für Gas ohne, Explosionsschutz-Kategorie für Staub ohne,

Turck Sensor kapazitiv BC5-S18-AP4X online kaufen