Lock system for switchgear cabinet systems 78842

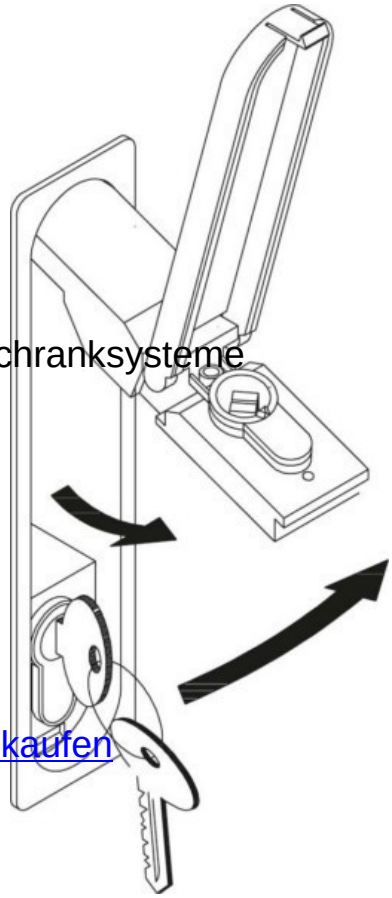

Allgemeine Informationen

Products_Model	ET5602524
EAN	4015153172456
Producer	ABN Braun
Producer-Model	78842
Producer-Typ	78842
min. Order	
Class	Schließsystem für Schaltschranksysteme

Technische Informationen

Ausführung des Handgriffes	
Knebel	
Hängeschlossverriegelung	
Art der Schließung	

Lock system for switchgear cabinet systems 78842 online kaufen