Slotted cable trunking system 75 mm 25 mm VKD7525

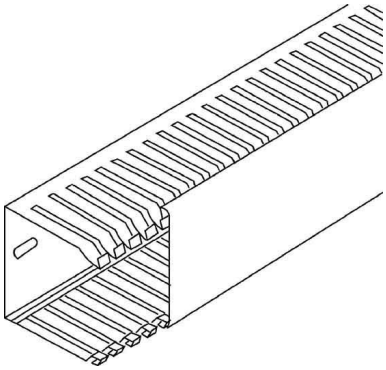

Allgemeine Informationen

Products_Model	ET0405380
EAN	4011126371765
Producer	Kleinhuis
Producer-Model	VKD7525
Producer-Typ	VKD7525
min. Order	
Class	Verdrahtungskanal

Technische Informationen

Höhe	75mm
Breite	25mm
Schlitzabstand	7.5mm
Schlitzbreite	5mm
Ausführung der Seitenwand	
Länge	2000mm
Halogenfrei	
Flexibel	
Befestigungsart	
Mit Oberteil	
Farbe	

Slotted cable trunking system 75 mm 25 mm VKD7525 online kaufen