Telegärtner TNC-Kabelwinkelstecker cr 50Ohm, G5 (RG223/U) J01010

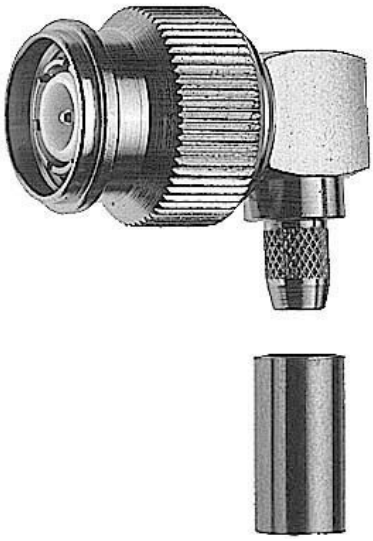

Allgemeine Informationen

Artikelnummer	ET4516402
EAN	4018359107932
Hersteller	Telegärtner
Hersteller-ArtNr	100023697
Hersteller-Typ	J01010A0006
Verpackungseinheit	1 Stück
Artikelklasse	Koax-Steckverbinder

Technische Informationen

Ausführung	
Steckverbindertyp	
Winkelstecker	
Kontaktausführung	
Anschlussart	
Kabeltyp	
Impedanz	50Ohm
Isolierter Einbau	

Telegärtner TNC-Kabelwinkelstecker cr 50Ohm, G5 (RG223/U) J01010A0006 Ausführung Stecker (Plug), Steckverbindertyp TNC, Winkelstecker, Kontaktausführung männlich (male), Anschlussart Löt/Crimp, Kabeltyp sonstige, Impedanz 50Ohm,

Telegärtner TNC-Kabelwinkelstecker cr 50Ohm, G5 (RG223/U) J01010 online

kaufen