Bend for cable tray Vertically declining 90? RFD 110.100

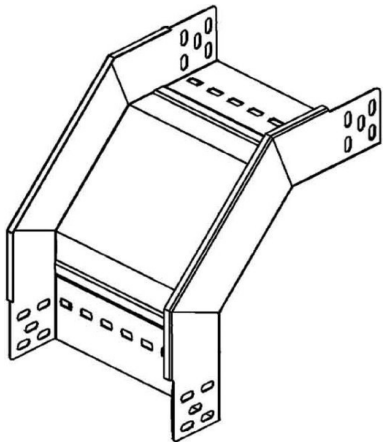

Allgemeine Informationen

Products_Model	ET5403479
EAN	4013339927722
Producer	Niedax
Producer-Model	RFD 110.100
Producer-Typ	RFD 110.100
min. Order	
Class	

Technische Informationen

Richtungsänderung	
Werkstoff	
Geeignet für Funktionserhalt	
Weitspann-Ausführung	
Ausführung	
NATO-Lochbild	
Montagelochung im Boden	
Seitenlochung	
Farbe	
Kabelrinnenbreite	
Oberfläche	
Kabelrinnenhöhe	
Werkstoffgüte	
Abbiegung (Winkel)	
Rostfreier Stahl, gebeizt	

Bend for cable tray Vertically declining 90? RFD 110.100 online kaufen

Änderungen und Irrtümer vorbehalten