Outer corner for installation duct 100 mm 100 mm LUAC 100.100 R

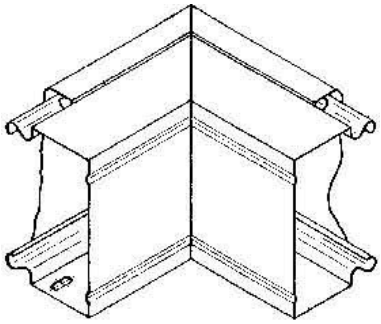

Allgemeine Informationen

Products_Model	ET5206019
EAN	4013339833764
Producer	Niedax
Producer-Model	LUAC 100.100 R
Producer-Typ	LUAC 100.100 R
min. Order	
Class	Außeneck für Leitungsführungskanal

Technische Informationen

Höhe	100mm
Breite	100mm
Ausführung	
Winkel	90...90°
Werkstoff	
Werkstoffgüte	
Halogenfrei	
Geeignet für Funktionserhalt	
Oberfläche	
Farbe	
RAL-Nummer	
Schutzfolie	
Befestigungsart	

Outer corner for installation duct 100 mm 100 mm LUAC 100.100 R online kaufen