Bend for cable tray Vertically rising 90? RSD 110.600

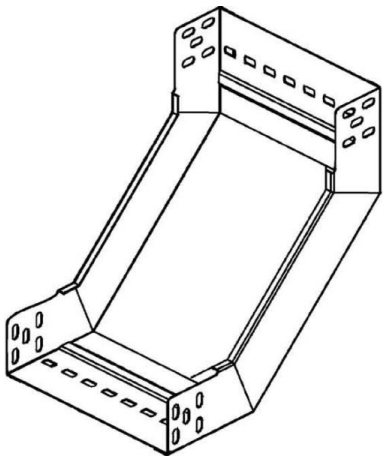

Allgemeine Informationen

Products_Model	ET5405225
EAN	4013339928309
Producer	Niedax
Producer-Model	RSD 110.600
Producer-Typ	RSD 110.600
min. Order	
Class	

Technische Informationen

Rostfreier Stahl, gebeizt	
Richtungsänderung	
Werkstoff	
Geeignet für Funktionserhalt	
Weitspann-Ausführung	
Ausführung	
NATO-Lochbild	
Montagelochung im Boden	
Seitenlochung	
Farbe	
Kabelrinnenbreite	
Oberfläche	
Kabelrinnenhöhe	
Werkstoffgüte	
Abbiegung (Winkel)	

Bend for cable tray Vertically rising 90? RSD 110.600 online kaufen