Tee for wall duct 213 mm 61 mm 133 mm GKT 213-78 S

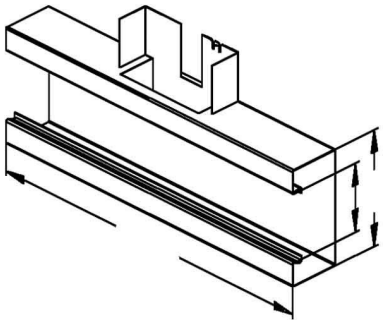

Allgemeine Informationen

Products_Model	ET5205234
EAN	4013339375622
Producer	Niedax
Producer-Model	GKT 213-78 S
Producer-Typ	GKT 213-78 S
min. Order	
Class	T-Stück für Geräteeinbaukanal

Technische Informationen

Breite	213mm
Tiefe	61mm
Breite der Abzweigung	133mm
Anzahl der Oberteile	
Oberteilbreite 1	78mm
Oberteilbreite 2	0mm
Oberteilbreite 3	0mm
Symmetrisch	
Ausführung	
Werkstoff	
Werkstoffgüte	
Halogenfrei	
Oberfläche	
Farbe	
Schutzfolie	
Mit Kanalverbinder	
Montagelochung im Boden	
Montageart der Oberteile	
Mit Kabelhalteklammer	

Tee for wall duct 213 mm 61 mm 133 mm GKT 213-78 S online kaufen

Änderungen und Irrtümer vorbehalten