Auxiliary contact block 1 3 LADN13

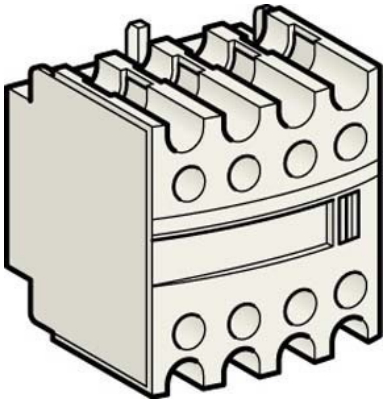

Allgemeine Informationen

Products_Model	ET0750117
EAN	3389110383928
Producer	Schneider Electric
Producer-Model	LADN13
Producer-Typ	LADN13
min. Order	
Class	Hilfsschalterblock

Technische Informationen

Anzahl der Kontakte als Wechs	
Anzahl der Kontakte als Schließer	
Anzahl der Kontakte als Öffner	
Ausführung des elektrischen Anschlusses	
Ausführung	

Auxiliary contact block 1 3 LADN13 online kaufen