Light scanner, energetic 1500 mm 3078151

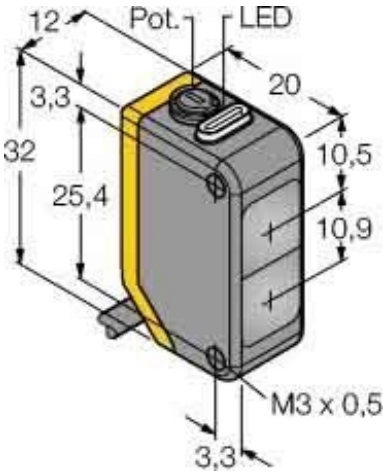

Allgemeine Informationen

Products_Model	ET6311224
EAN	0662488781514
Producer	Turck
Producer-Model	3078151
Producer-Typ	Q20PDXL
min. Order	
Class	Lichttaster energetisch

Technische Informationen

Tastweite	1500...1500mm
Max. Schaltabstand	1500mm
Ausführung des elektrischen Ar	
Ausführung des Schaltausgangs	
Ausführung der Schaltfunktion	
Gehäusebauform	
Breite des Sensors	12mm
Höhe des Sensors	32mm
Länge des Sensors	20mm
Werkstoff der optischen Fläche	
Werkstoff des Gehäuses	
Max. Ausgangsstrom am sicheren Ausgang	100mA
Spannungsart	
Wellenlänge des Sensors	850nm
Lichtart	
Schutzart (IP)	
Umgebungstemperatur	-20...60°C
Bemessungssteuerspeisespannung	10...30V bei DC

Light scanner, energetic 1500 mm 3078151 online kaufen