Feed unit for busbar trunk 400 A Centre Single KSA400ABT4

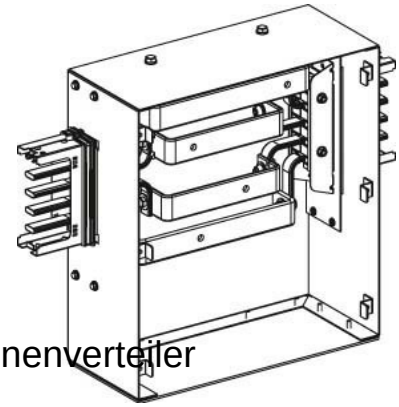

Allgemeine Informationen

Products_Model	ET0633822
EAN	3606480004476
Producer	Schneider Electric
Producer-Model	KSA400ABT4
Producer-Typ	KSA400ABT4
min. Order	
Class	Einspeisekasten für Schienenverteiler

Technische Informationen

Bemessungsstrom bei AC 50 H	400A
Einspeisungsstelle	
Ausführung	
Polzahl	
Bemessungsspannung bei AC 5	230...690V
Farbe	
RAL-Nummer	
Schutzart (IP)	
Länge	688mm
Breite	213.5mm
Höhe	498mm

Feed unit for busbar trunk 400 A Centre Single KSA400ABT4 online kaufen

Änderungen und Irrtümer vorbehalten