Fixing clamp Clamp Conduit/cable ECS-2024

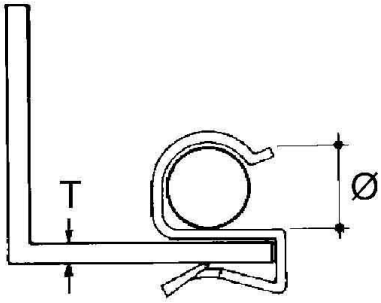

Allgemeine Informationen

Products_Model	ET0469297
EAN	4013339751389
Producer	Niedax
Producer-Model	ECS-2024
Producer-Typ	ECS-2024
min. Order	
Class	Befestigungsklammer

Technische Informationen

Befestigungsart	
Anschlussart/-bauteil	
Geeignet für Flanschstärke	2...4mm
Rohr-/Kabeldurchmesser	20...24mm
Scharnierend	
Scharnier justierbar	
Werkstoff	
Oberfläche	

Fixing clamp Clamp Conduit/cable ECS-2024 online kaufen

Änderungen und Irrtümer vorbehalten