End piece for cable ladder 190 mm KLAB 200

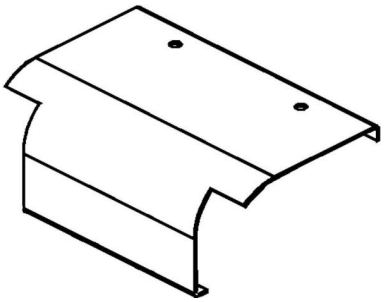

Allgemeine Informationen

Products_Model	ET5401148
EAN	4013339287406
Producer	Niedax
Producer-Model	KLAB 200
Producer-Typ	KLAB 200
min. Order	
Class	Endstück für Kabelleiter

Technische Informationen

Breite	190mm
Weitspann-Ausführung	
Geeignet für Funktionserhalt	
Werkstoff	
Rostfreier Stahl, gebeizt	
Werkstoffgüte	
Oberfläche	
Farbe	

End piece for cable ladder 190 mm KLAB 200 online kaufen

Änderungen und Irrtümer vorbehalten