End piece for skirting duct 72 mm 27 mm Right T/SFE70R.3

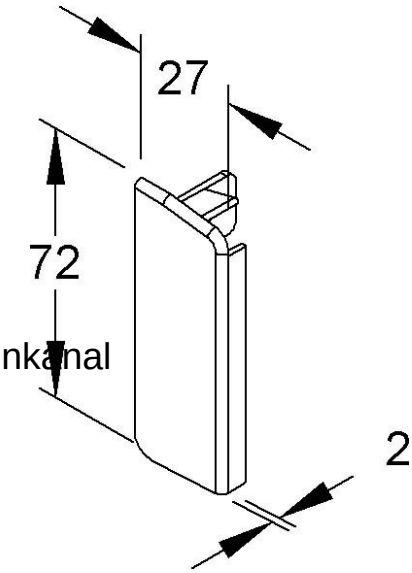

Allgemeine Informationen

Products_Model	ET0405321
EAN	4011126064889
Producer	Kleinhuis
Producer-Model	T/SFE70R.3
Producer-Typ	T/SFE70R.3
min. Order	
Class	Endstück für Sockelleistenkanal

Technische Informationen

Höhe	72mm
Tiefe	27mm
Ausführung	
Dichtlippe Oberteil	
Werkstoff	
Halogenfrei	
Farbe	
RAL-Nummer	
Dekor	
Mit Teppichleiste	
Vorprägungen	

End piece for skirting duct 72 mm 27 mm Right T/SFE70R.3 online kaufen