Connector for cable support system Longitudinal joint KGV 60 E3

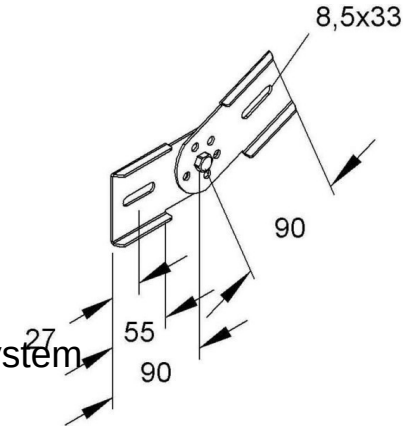

Allgemeine Informationen

Products_Model	ET5402352
EAN	4013339341856
Producer	Niedax
Producer-Model	KGV 60 E3
Producer-Typ	KGV 60 E3
min. Order	
Class	Verbinder für Kabeltragsystem

Technische Informationen

Ausführung	
Gelenkverbinder horizontal	
Gelenkverbinder vertikal	
Geeignet für Gitterrinne	
Geeignet für Kabelleiter	
Geeignet für Kabelrinne	
Geeignet für Kabeltragsystemh	60mm
Geeignet für Funktionserhalt	
Werkstoff	
Rostfreier Stahl, gebeizt	
Werkstoffgüte	
Oberfläche	
Farbe	

Connector for cable support system Longitudinal joint KGV 60 E3 online kaufen