Inductive proximity switch 30 mm 64 mm 30 mm 1582201

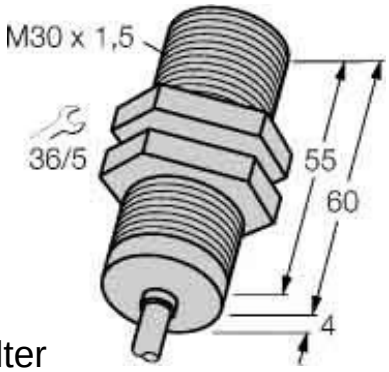

Allgemeine Informationen

Products_Model	ET0703761
EAN	4047101126181
Producer	Turck
Producer-Model	1582201
Producer-Typ	Bi10U-M30-VP4X
min. Order	
Class	Induktiver Näherungsschalter

Technische Informationen

Breite des Sensors	30mm
Höhe des Sensors	64mm
Länge des Sensors	30mm
Schaltabstand	10mm
Ausführung des Schaltausgang	
Ausführung des elektrischen Anschlusses	
Gehäusebauform	
Max. Ausgangsstrom am sicheren Ausgang	200mA
Versorgungsspannung	10...65V
Bemessungssteuerspeisespannung	10...65V bei DC
Spannungsart	
Werkstoff des Gehäuses	

[Inductive proximity switch 30 mm 64 mm 30 mm 1582201 online kaufen]