# Handle for power circuit breaker Red 266655

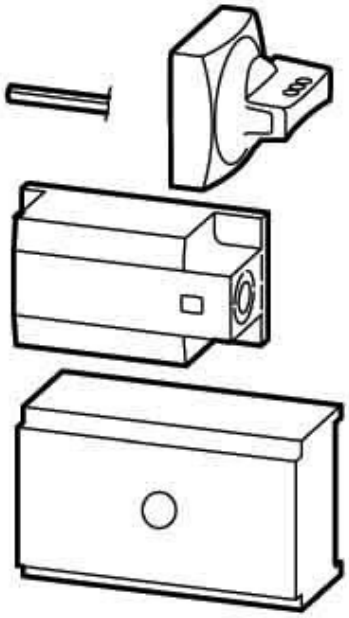

## Allgemeine Informationen

| | |
|---|---|
| Products_Model | ET0702644 |
| EAN | 4015082666552 |
| Producer | Eaton (Moeller) |
| Producer-Model | 266655 |
| Producer-Typ | NZM3-XSR-L |
| min. Order | |
| Class | Handgriff für Schaltgeräte |

## Technische Informationen

| | |
|---|---|
| Abschließbar | |
| Farbe | |
| Geeignet für NOT-AUS | |
| Mit Achse | |
| Geeignet für Leistungsschalter | |
| Geeignet für Lasttrennschalter | |

Handle for power circuit breaker Red 266655 online kaufen