End piece for skirting duct 54 mm 24 mm Left T/SFE50L.3

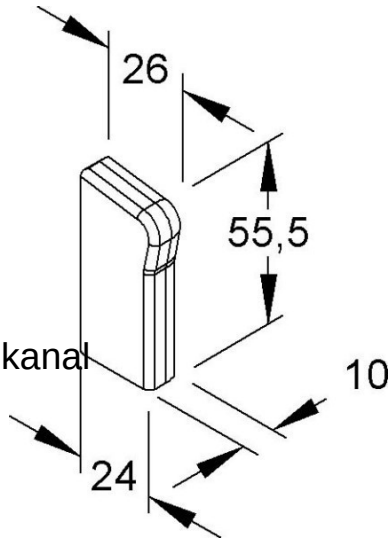

Allgemeine Informationen

Products_Model	ET0402757
EAN	4011126199932
Producer	Kleinhuis
Producer-Model	T/SFE50L.3
Producer-Typ	T/SFE50L.3
min. Order	
Class	Endstück für Sockelleistenkanal

Technische Informationen

Höhe	54mm
Tiefe	24mm
Ausführung	
Dichtlippe Oberteil	
Werkstoff	
Halogenfrei	
Farbe	
RAL-Nummer	
Dekor	
Mit Teppichleiste	
Vorprägungen	

End piece for skirting duct 54 mm 24 mm Left T/SFE50L.3 online kaufen

Änderungen und Irrtümer vorbehalten