Auxiliary contact block 2 2 LADC22

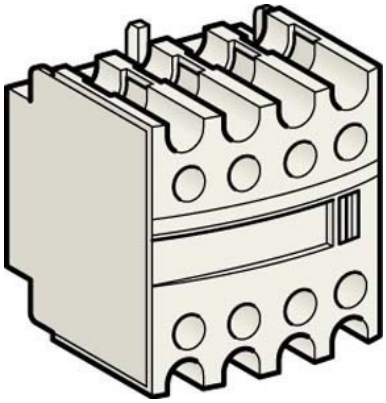

Allgemeine Informationen

Products_Model	ET0750137
EAN	3389110384475
Producer	Schneider Electric
Producer-Model	LADC22
Producer-Typ	LADC22
min. Order	
Class	Hilfsschalterblock

Technische Informationen

Anzahl der Kontakte als Wechs	
Anzahl der Kontakte als Schließer	
Anzahl der Kontakte als Öffner	
Ausführung des elektrischen Anschlusses	
Montageart	

Auxiliary contact block 2 2 LADC22 online kaufen