Tripping bloc for power circuit-breaker 0.35 A LUCC1XBL

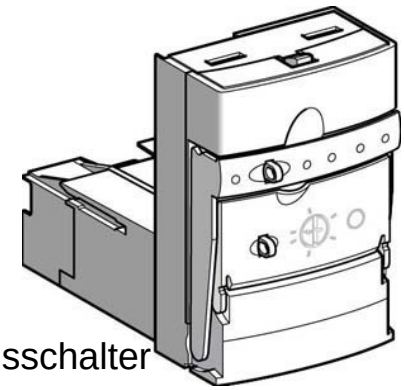

Allgemeine Informationen

Products_Model	ET0776578
EAN	3389110364477
Producer	Schneider Electric
Producer-Model	LUCC1XBL
Producer-Typ	LUCC1XBL
min. Order	
Class	Auslöseblock für Leistungsschalter

Technische Informationen

Überlastauslöser Stromeinstellu	0.35...0.35A
Polzahl	

Tripping bloc for power circuit-breaker 0.35 A LUCC1XBL online kaufen