Enlargement/reducing ring PG 21 51/1321

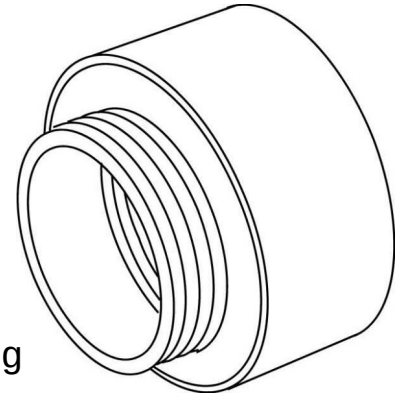

Allgemeine Informationen

Products_Model	ET0482763
EAN	4011126015584
Producer	Kleinhuis
Producer-Model	51/1321
Producer-Typ	51/1321
min. Order	
Class	Erweiterungs-/Reduzierring

Technische Informationen

Gewindeart Innengewinde	
Gewindemaß PG Innengewinde	
Gewindeart Außengewinde	
Gewindemaß PG Außengewinde	
Werkstoff	
Vernickelt	
Explosionsgeschützt	

Enlargement/reducing ring PG 21 51/1321 online kaufen

Änderungen und Irrtümer vorbehalten